Motorvagn Oldsmobile V8

Engine cradle for Oldsmobile V8

PELA TOOLS

Item No:
507643

Kontaktinformation

Verktygsboden Erfilux AB
Källbäcksrydsgatan 1
SE-507 42 Borås
Telefon: 033-202650
Mejl: info@verktygsboden.se

Miljöskydd / Skrotning

Återvinn oönskat material, släng det inte bland hushållssoporna. Alla maskiner, tillbehör och förpackningar skall sorteras och lämnas till en återvinningscentral och där kasseras på ett miljövänligt sätt.

Del nr	Beskrivning	Antal
1	Bult 7/16” - 3/4”	6
2	φ12 Bricka	6
3	Bult M6x40	4
4	φ6 Bricka	8
5	φ6 Fjäder bricka	4
6	M6 Mutter	4
7	Pelare 1	1
8	Pelare 2	1
9	Pelare 3	1
10	Bult 3/8” - 3/4”	2
11	φ10 Bricka	2
-	Bricka	4
-	3/8” Mutter	4

Sprängskiss/monteringsanvisning

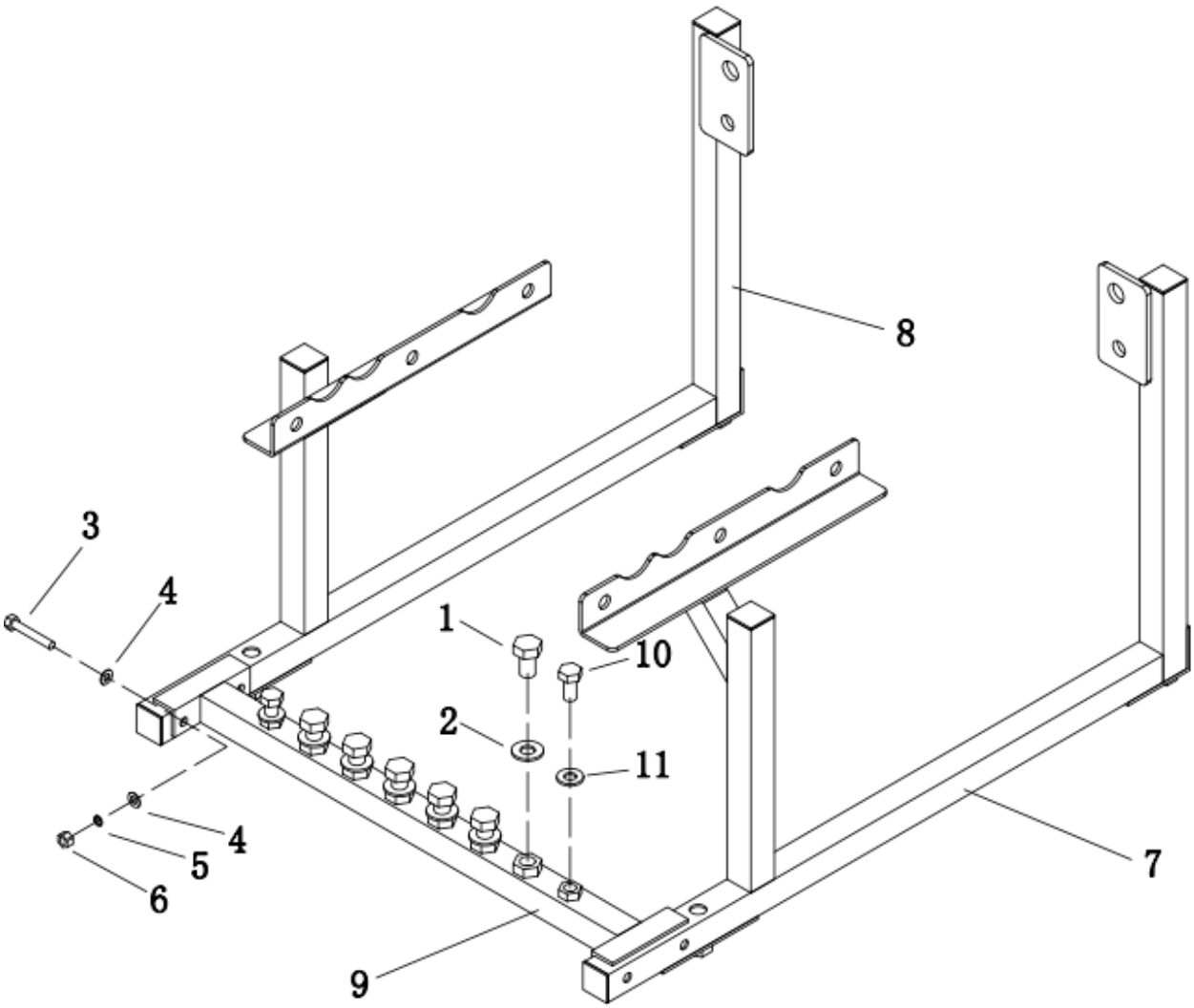

Contact

PELA Tools
Solängsvägen 13
SE-513 70 Borås
Phone: 033-202650
E-mail: order@pelatools.com

Environmental protection / Scrapping

Recycle any unwanted material, do not throw it in the household rubbish. All machines, accessories and packaging must be sorted and left at a recycling center and disposed of in an environmentally friendly manner.

Part no.	Description	QTY
1	Bolt 7/16” - 3/4”	6
2	φ12 Washer	6
3	Bolt M6x40	4
4	φ6 Washer	8
5	φ6 Spring Washer	4
6	M6 Nut	4
7	Part 1	1
8	Part 2	1
9	Part 3	1
10	Bolt 3/8” - 3/4”	2
11	φ10 Washer	2
-	Flower Washer	4
-	3/8” Nut	4

Assembly instructions

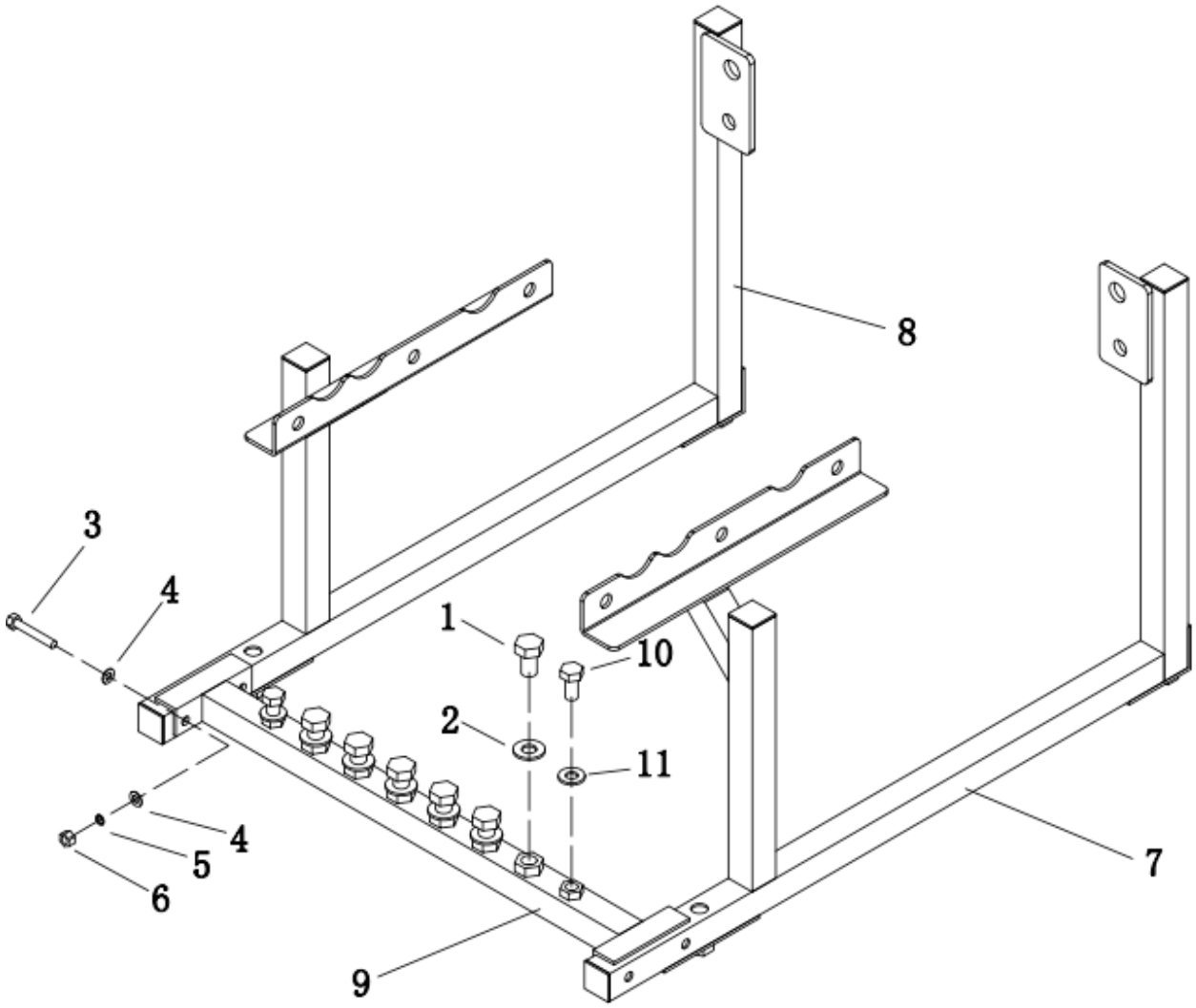

© Verktygsboden · Borås · Sweden · 0120504-03

Verktygsboden Erfilux AB Källbäcksrydsgatan 1, SE-507 42 Borås